Mask R-CNN V1 / V2

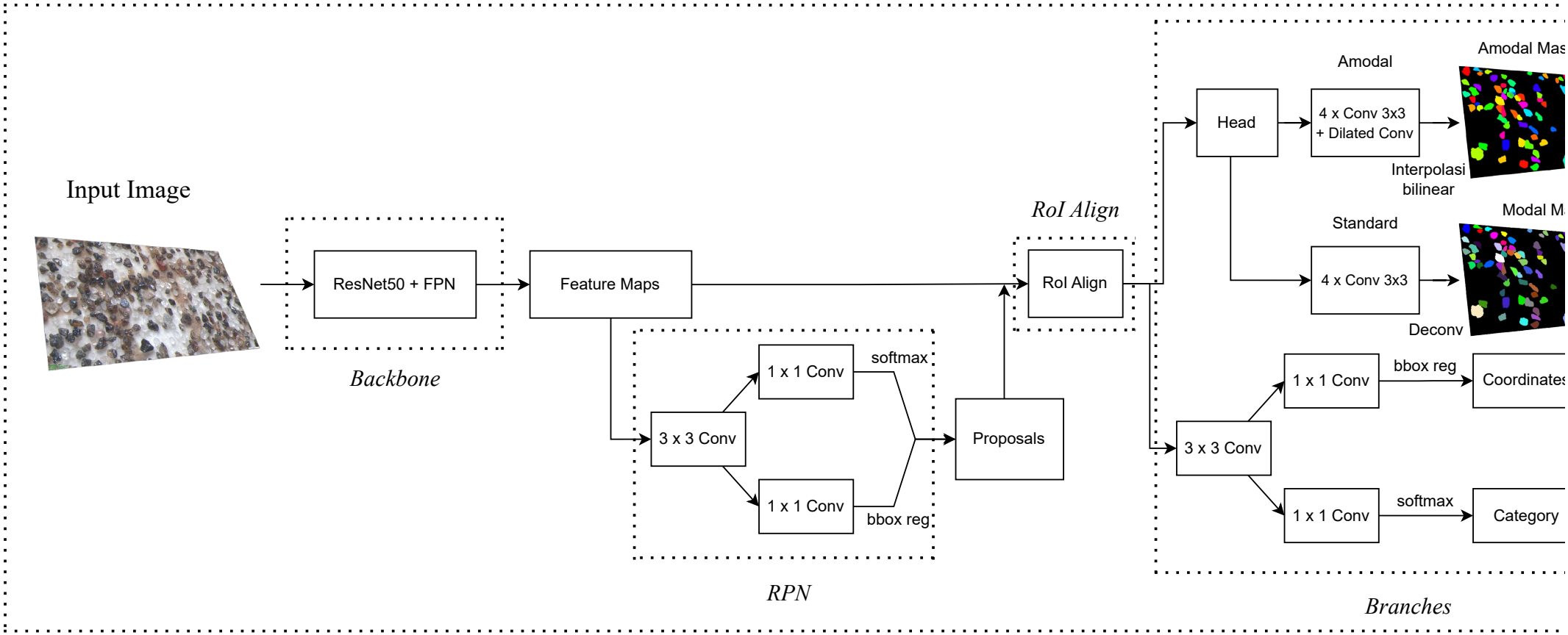

sk
lask
s